Secadora
D7–360

Características y ventajas

- Circulación de aire axial y diseño hermético que proporciona un bajo consumo de energía
- Alta productividad – 2 cargas completas por hora
- Amplia abertura de la puerta que facilita la carga y la descarga
- Acceso fácil y ergonómico al filtro de pelusas
- Excelente eficiencia de evaporación de agua por kWh
- Versión de monedas con Ecopower para evitar el sobresecado de prendas y consumir menos energía
- Con control inteligente:
  - Pantalla grande y nítida que facilita la selección de programas
  - Fácil acceso con sencilla interfaz de usuario
  - Selección de idioma
  - Paquetes de programas de secado optimizados para economía, cuidado y tiempo – Programa de servicio para ajuste de parámetros
  - Conexión USB

Otras opciones

- Frontal y tambor de acero inoxidable
- Control de humedad residual (RMC, Residual Moisture Control)
- Posibilidad de conexión con sistemas de reserva/pago o monederos
- Tambor reversible
- Botón de parada de emergencia
- Desconector de suministro
- Kit de gran altitud para secadoras de calentamiento por gas (>610 m)

Accesorios

- Entrada de aire fresco
- Salida superior (no está disponible en secadoras calentadas por vapor)



Las imágenes mostradas son solamente representaciones del producto y pueden darse variaciones.

Especificaciones principales		**D7–360**			
Capacidad nominal, factor de llenado 1:18	kg/lb	20.0 / 44.1			
Capacidad nominal, factor de llenado 1:22	kg/lb	16.4 / 36.2			
Volumen del tambor	litros	360			
Diámetro del tambor	ø mm	755			
Alternativas de calentamiento:					
Eléc	kW	13,5 / 18,0			
Gas	kW/BTU/h	21.0 / 71700			
Vapor a 700 kPa	kW	25.0			
Datos de consumo[1]		Eléc. 13,5 kW	Eléc. 18,0 kW	Gas	Vapor
Duración total	Min.	36	27	26	23
Consumo de energía	kWh	8.2	8.2	9,3	9.6
Evaporación	g/min	228	302	321	352
Energía para evaporación de agua	kWh/l	1,00	1,00	1.13	1.17

1. A capacidad nominal de 1:22, carga de algodón 100% al 50% de humedad inicial secada hasta el 0%.

Fabricación conforme con las normas ISO 9001 e ISO 14001.
Con certificado CB respecto a la Directiva de baja tensión y la marca S de seguridad conforme con la Directiva sobre máquinas.
Grado de protección IP X4D.

Conexiones eléctricas					
Alternativa de calentamiento	Tensión principal	Hz	Potencia calorífica kW	Potencia total kW	Fusible A recomendado
Máquinas con calentamiento eléctrico	220-240 V 3~	50/60	13,5/18,0	14,5/19,0	50/50
	380-415 V 3N/3~	50/60	13,5/18,0	14,5/19,0	25/32
	440 V 3~	60	13,5/18,0	14,5/19,0	20/32
	480 V 3~	60	13,5/18,0	14,5/19,0	25/32
Máquinas calentadas por gas y vapor	220-480 V 1/1N/3/3N~	50/60	[1]	1,0	10

1. La potencia total y el fusible recomendado no dependen de la potencia calórica en dichos casos.

Conexiones de vapor, gas y aire[1]		D7–360
Vapor	ISO 7/1-R	1”
Presión de vapor	kPa	100-1000
Consumo de vapor	kg/h	35
Condensado	ISO 7/1-R	1”
Gas	ISO 7/1-R	1/2”
Presión de gas, gas natural	Pa mbar	2000 20
Presión de gas, propano	Pa mbar	2800-5000 28-50
Salida de aire	ø mm	200
Aire evacuado, eléctrico, 13.5 kW, 50Hz / 60Hz	m^3/h	470 / 470
Aire evacuado, eléctrico, 18.0 kW, 50Hz / 60Hz	m^3/h	580 / 580
Aire evacuado, vapor, 50Hz / 60Hz	m^3/h	690 / 670
Aire evacuado, gas, 50Hz / 60Hz	m^3/h	690 / 670
Pérdida de presión, eléctrico, 13.5 kW, 50Hz / 60Hz	Pa máx.	700 / 910
Pérdida de presión, eléctrico, 18.0 kW, 50Hz / 60Hz	Pa máx.	600 / 900
Pérdida de presión, vapor, 50Hz / 60Hz	Pa máx.	600 / 920
Pérdida de presión, gas, 50Hz / 60Hz	Pa máx.	600 / 920
Niveles acústicos		
Nivel de potencia/presión del sonido durante el secado[2]	dB(A)	72/56
Emisión de calor		
% de potencia instalada, máx.		15
Datos de transporte[3]		
Peso	peso neto, kg	243
Volumen de transporte	m^3	2.15

1. Panel de control
2. Apertura de la puerta, ø 580 mm
3. Conexión eléctrica en equipos con calor de gas
4. Conexión de gas/eléctrica en equipos con calor eléctrico
5. Conexión de salida
6. Conexión del condensado
7. Conexión de vapor

1. Los equipos que usan gas por defecto se fabrican para funcionar con gas natural o GLP a altitudes no superiores a 610 m (2001 pies); de lo contrario, se debe instalar en el equipo un kit para grandes altitudes. Para conocer el número del kit, consulte la lista de piezas de repuesto.
2. Niveles de potencia sonora medidos conforme a la norma ISO 60704.
3. Datos medios. El peso/volumen de transporte una vez embalado depende de la configuración. Póngase en contacto con el departamento de logística para conocer las medidas exactas.

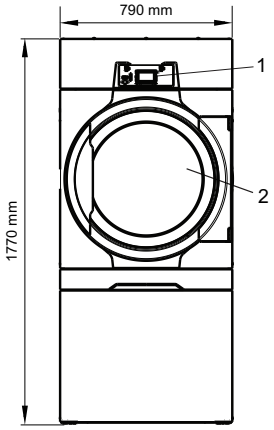

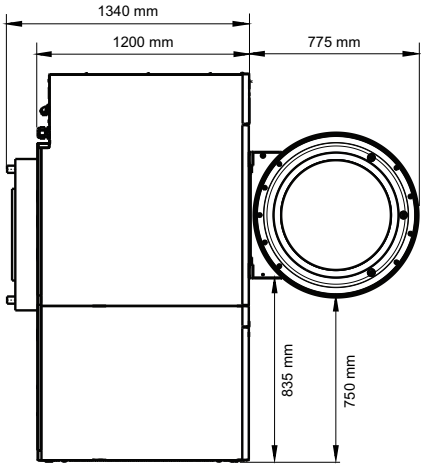

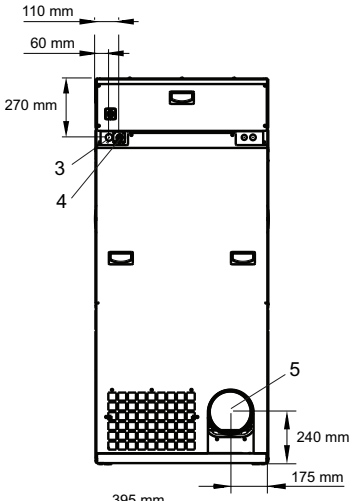

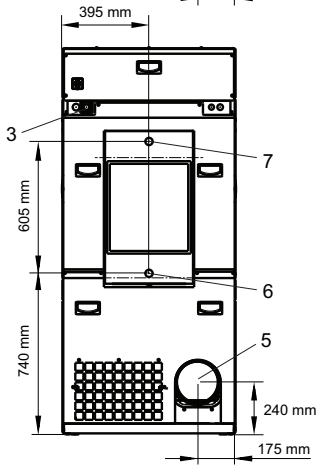

471151369ES/2026.11.13
El fabricante se reserva el derecho de cambiar las especificaciones sin previo aviso.